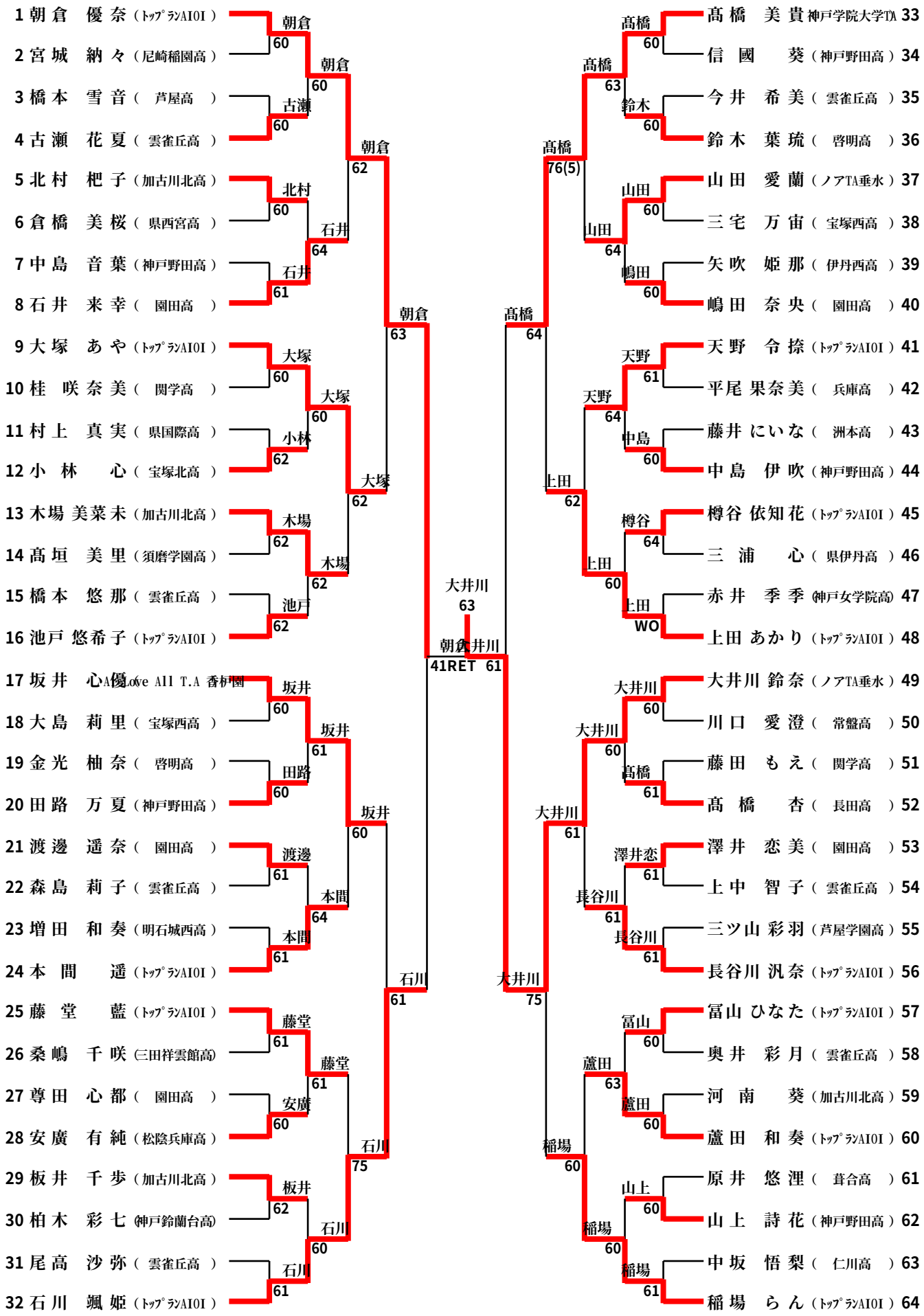第５３回兵庫県春季ジュニアテニス選手権大会（１８歳以下）　２０２４．３．２０～３１
女子シングルス（本戦）　神戸総合運動公園