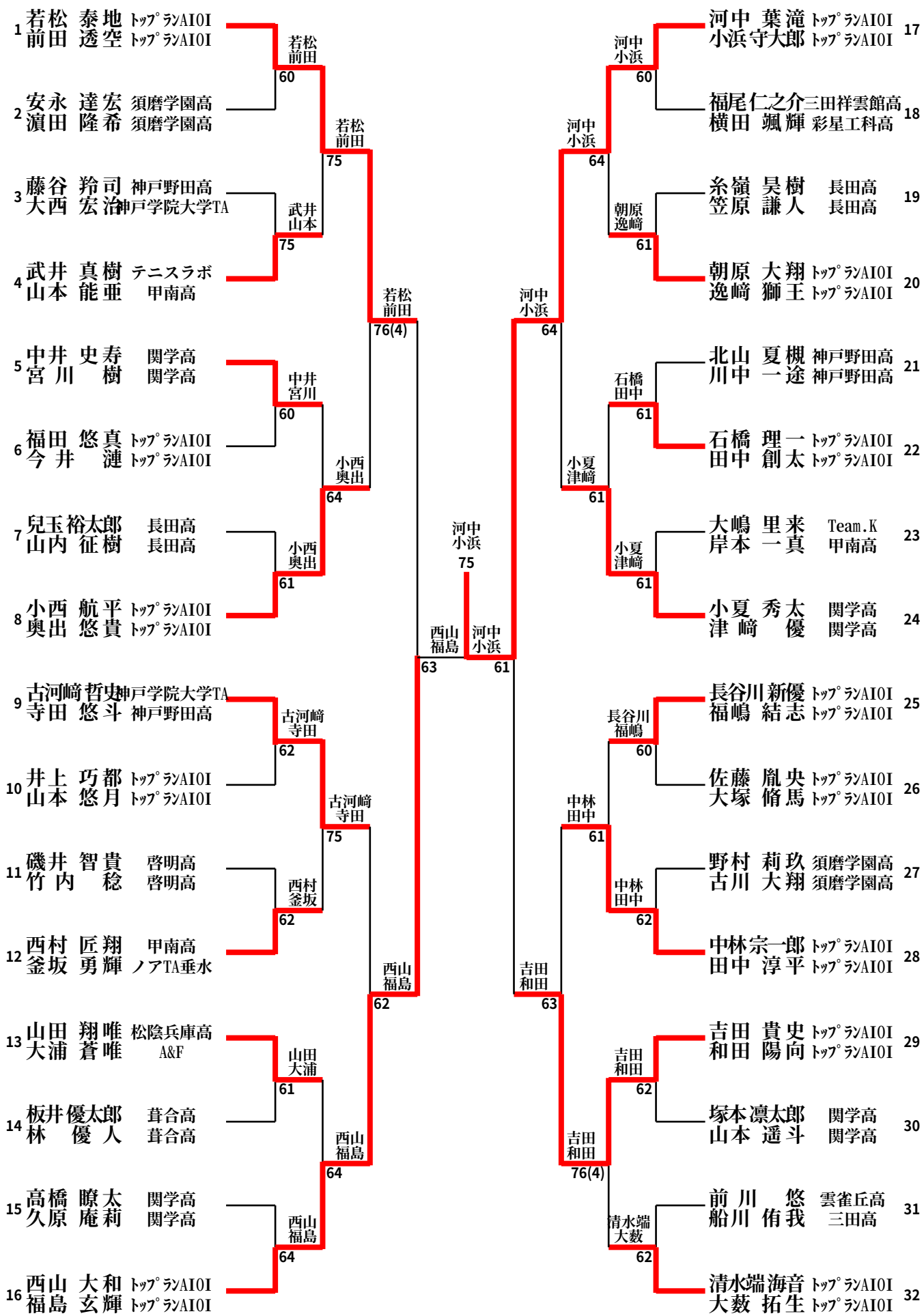第５３回兵庫県春季ジュニアテニス選手権大会　　２０２４．３．２８～３．３１
１８歳以下男子ダブルス（本戦）　　神戸総合運動公園