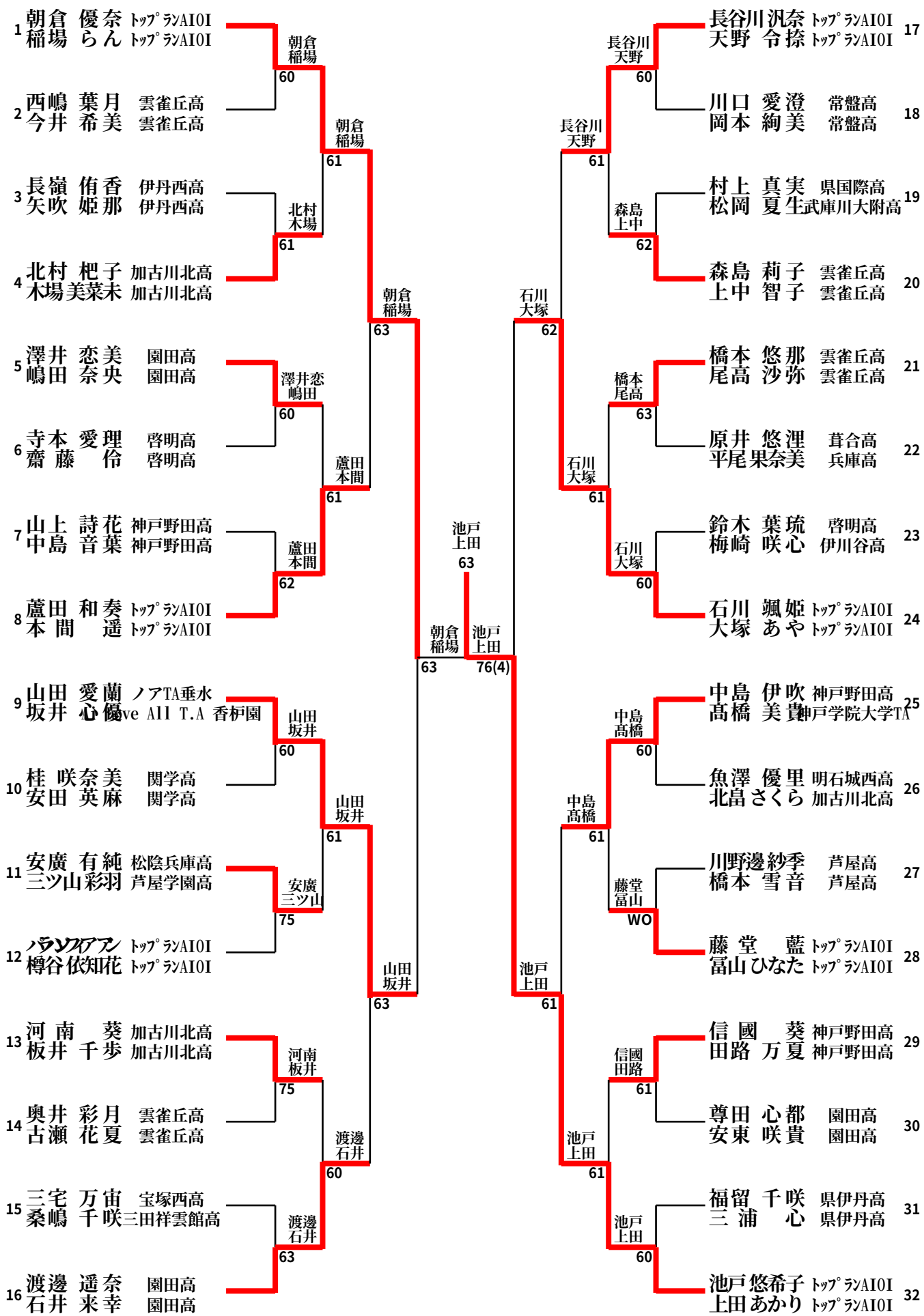第５３回兵庫県春季ジュニアテニス選手権大会　　２０２４．３．２０～３．３１
１８歳以下女子ダブルス（本戦）　　神戸総合運動公園