兵庫県夏季ジュニアテニス選手権大会　２０２３
１７歳以下男子ダブルス（本戦）
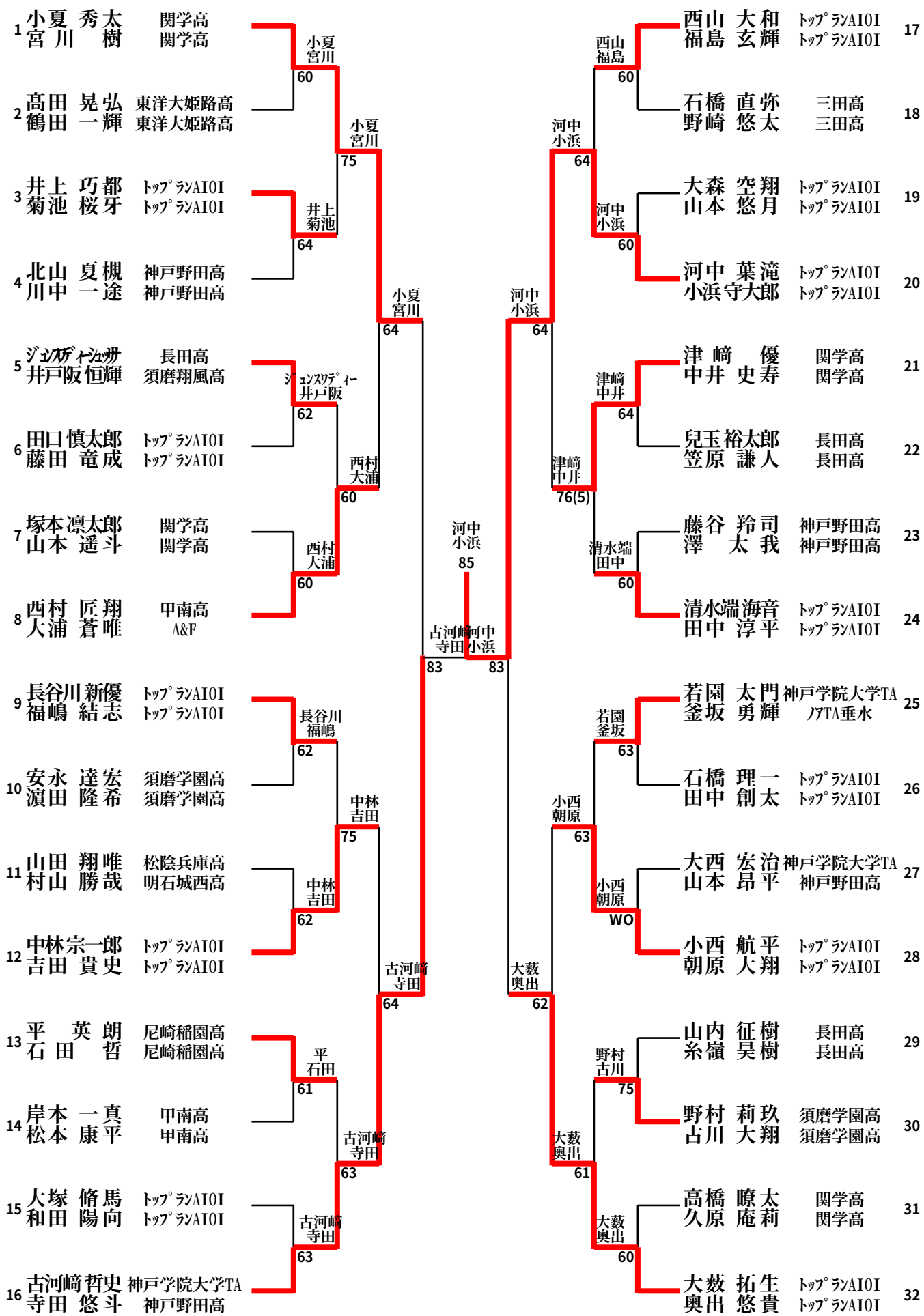
９／２３～１０／１５
神戸総合運動公園
しあわせの村