２０１９年度　夏季ジュニアテニス選手権大会
１７歳以下女子ダブルス（本戦）
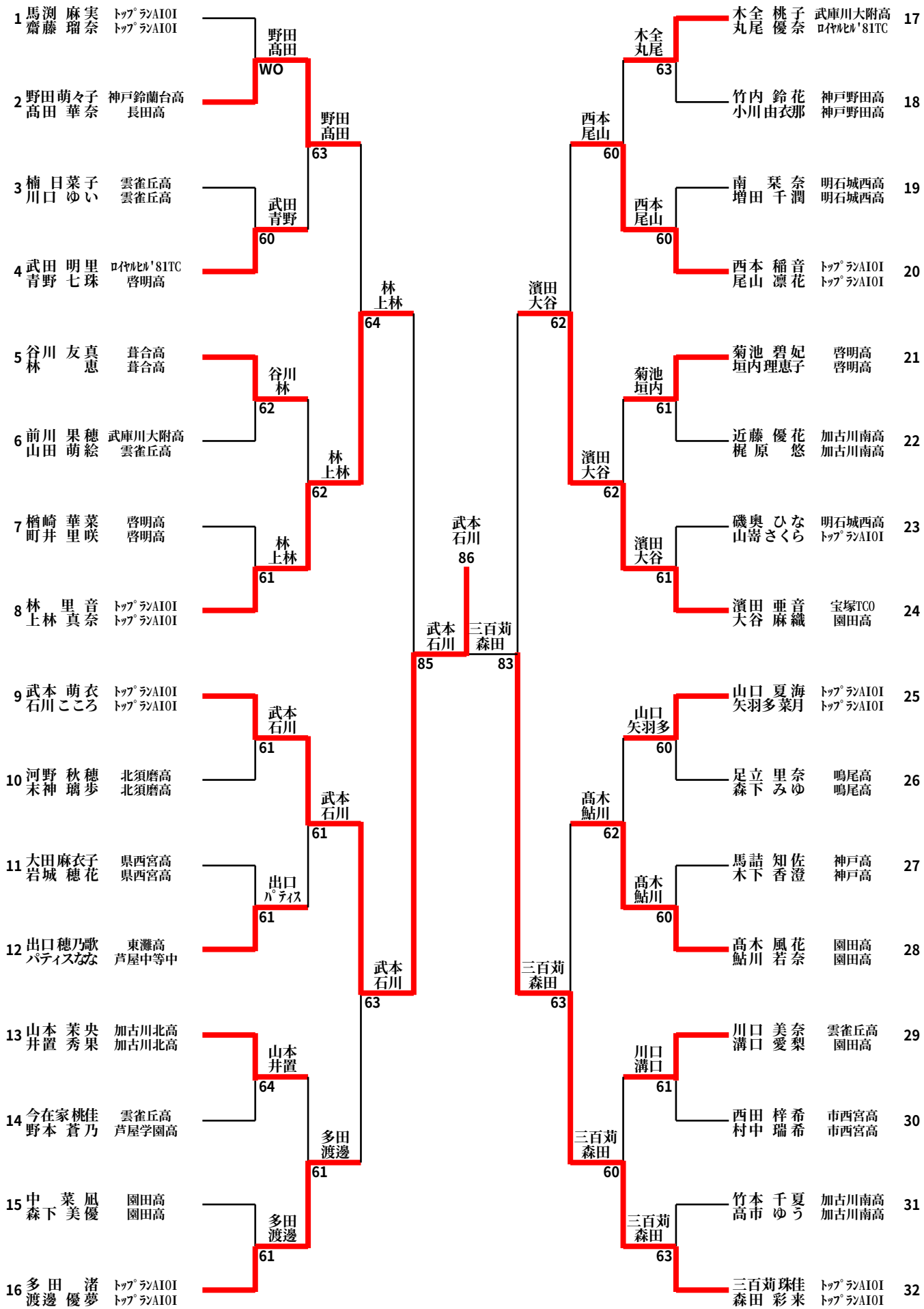
２０１９.９.２１～９．２３
神戸総合運動公園