２０１９年　春季ジュニアテニス選手権大会
１８歳以下女子シングルス　本戦

２０１９.３.２８～３.３１
神戸総合運動公園

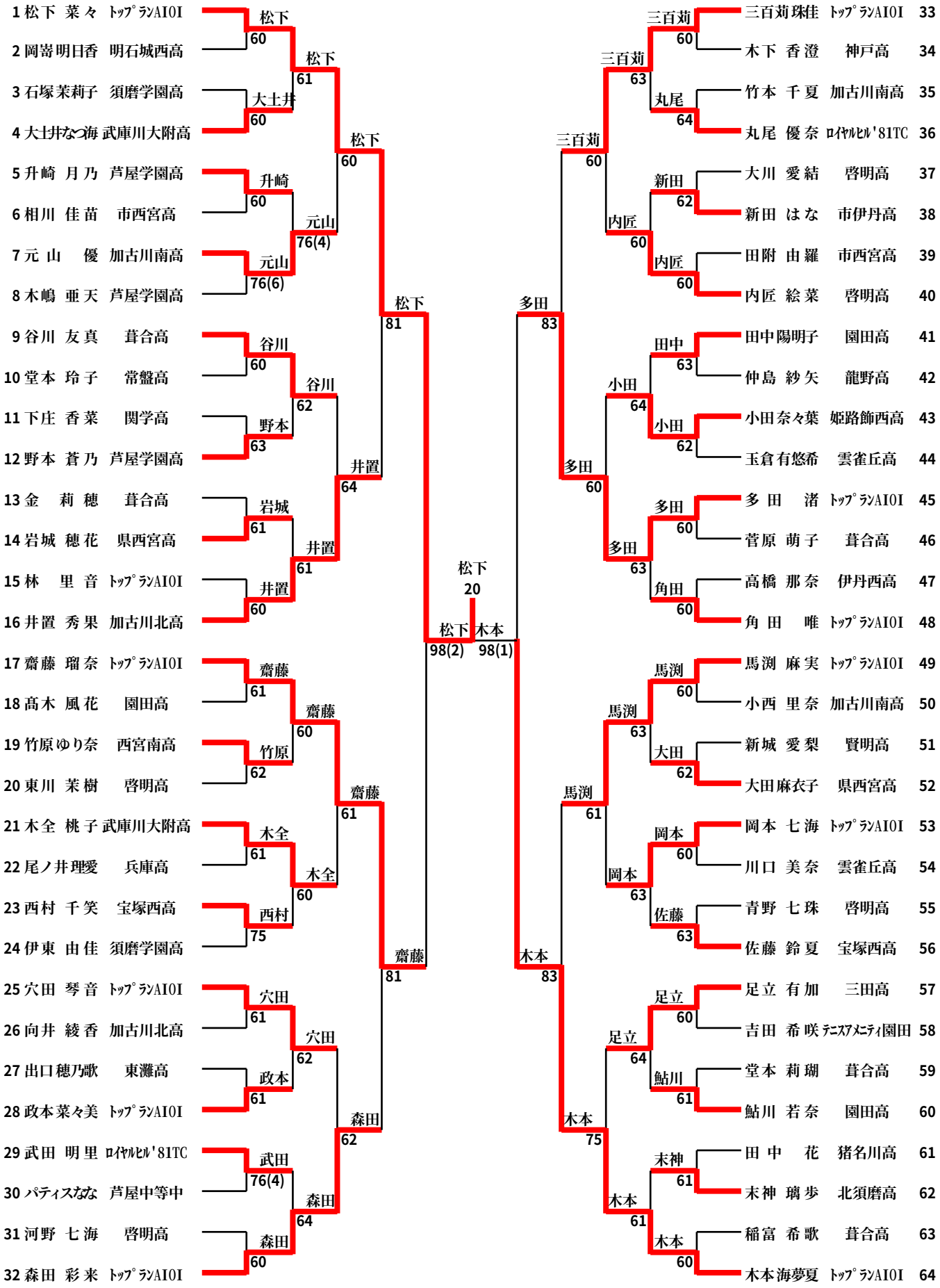

2/27（水）リドローいたしました。
立会責任者：ジュニア委員長　横田　泰和