第４５回兵庫県春季ジュニアテニス選手権大会
１８歳以下女子シングルス　本戦
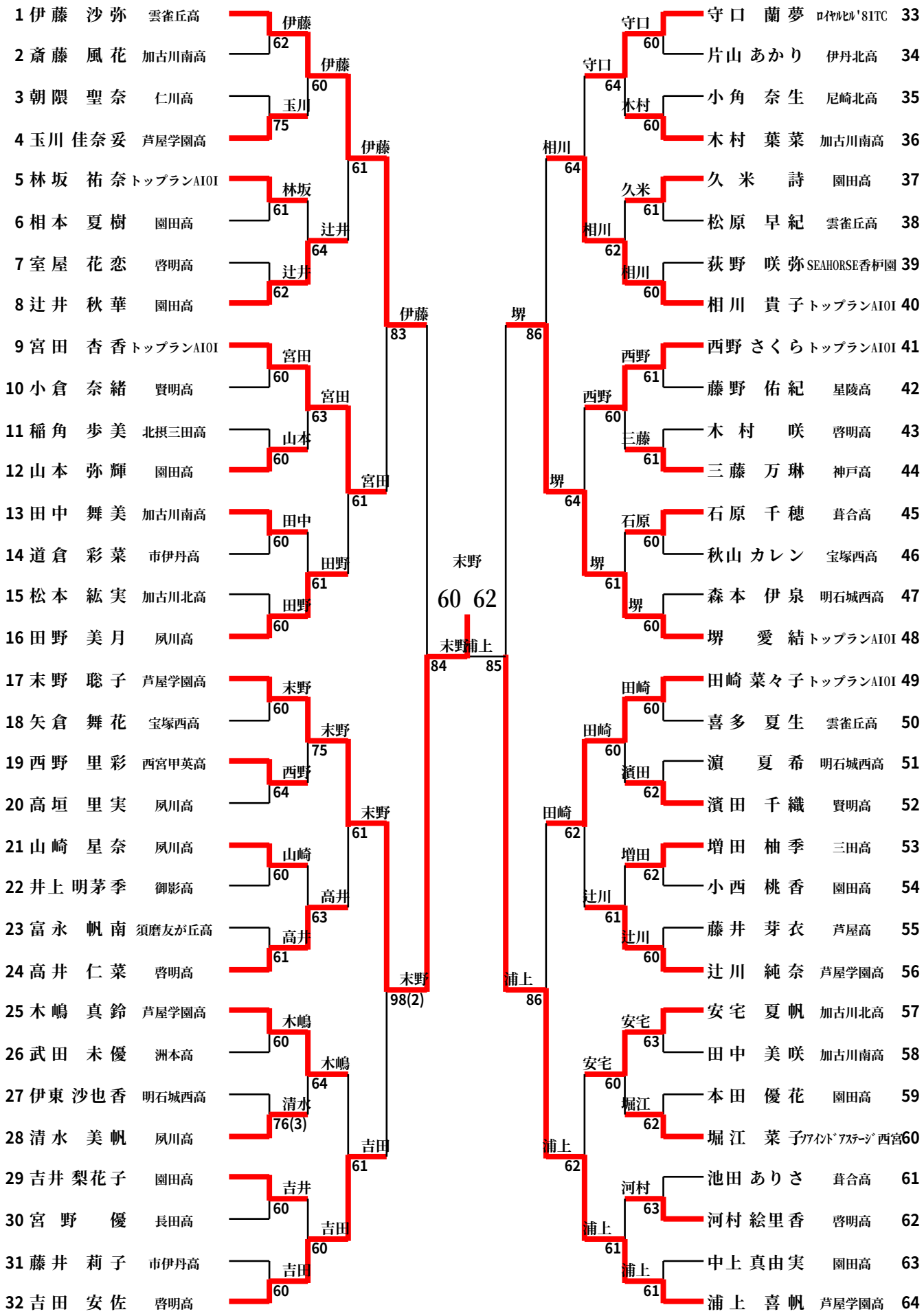
２０１６．３．２８～４．１
神戸総合運動公園