第45回兵庫県春季ジュニアテニス選手権大会
16歳以下女子ダブルス

2016.4.3～4.10
しあわせの村
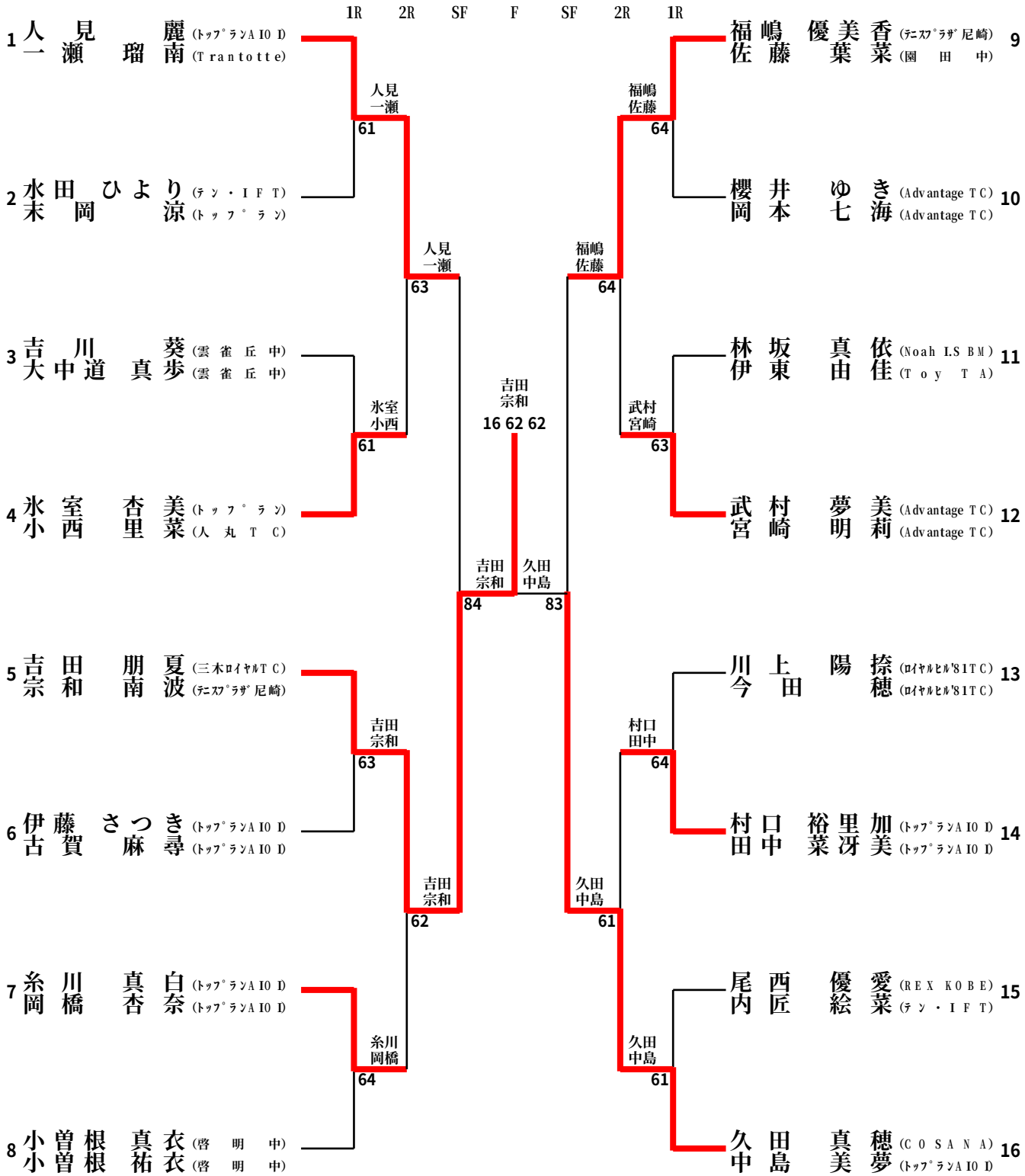
本戦