２０１４年度　夏季ジュニアテニス選手権
１７歳以下女子ダブルス（本戦）
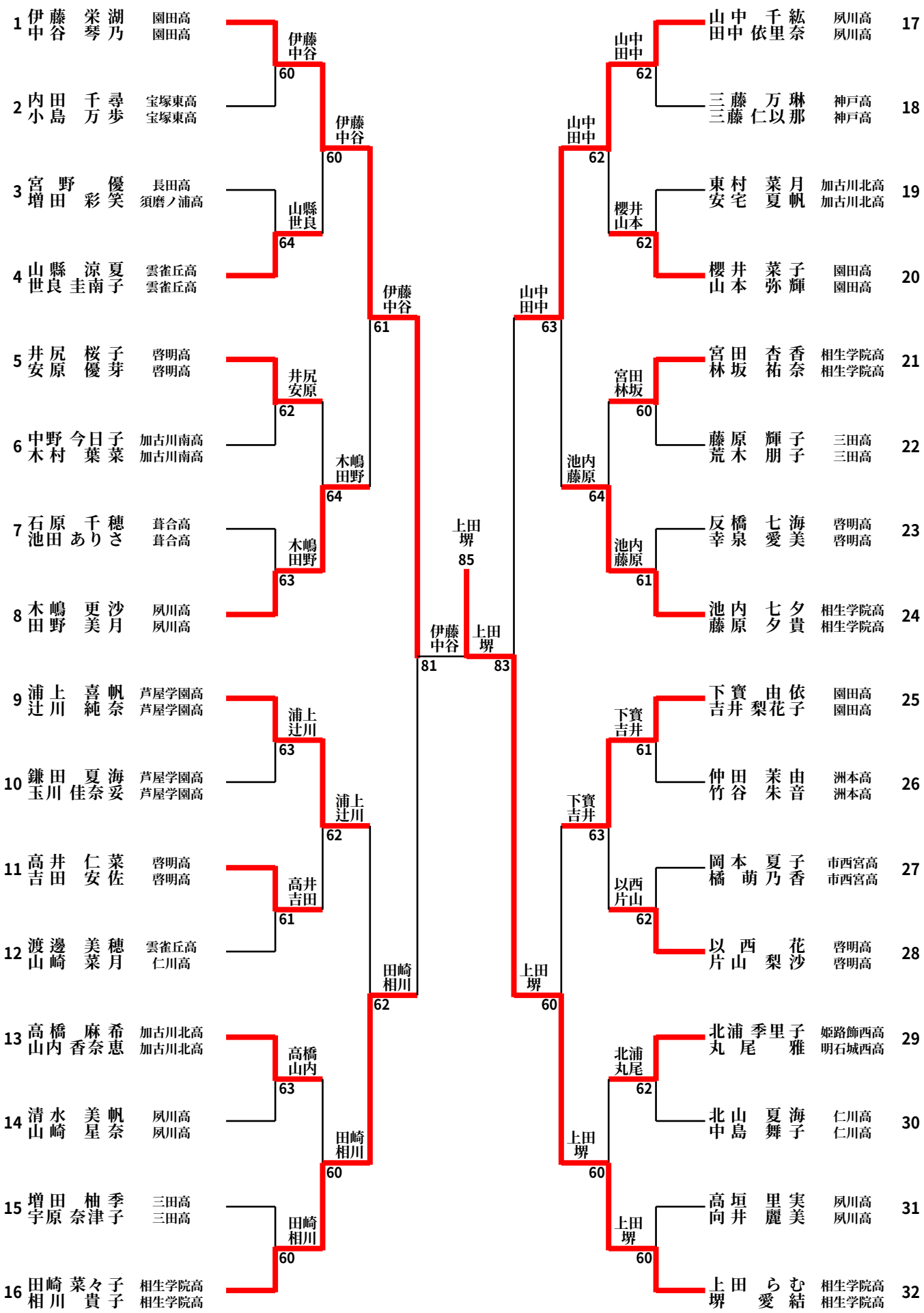
２０１４．９．２０～９．２７
本戦：しあわせの村、神戸総合運動公園