平成２６年度夏季ジュニアテニス大会
１７歳以下女子シングルス予選

２０１４．８．３０～９．１５
つるぎが丘公園テニスコート
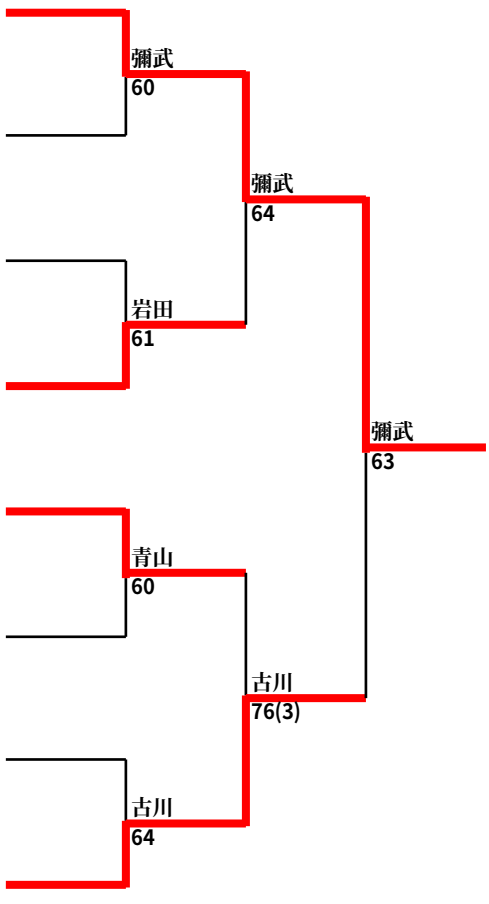
1. 265263 彌武　育美（香住高）
2. 234178 田村　智香（但馬農高）
3. 207767 伊藤　悠希（香住高）
4. 294058 岩田　みろく（豊岡高）
5. 281433 青山　若那（香住高）
6. 226121 岩崎　美穂（豊岡高）
7. 290629 小林　美央（香住高）
8. 284163 古川　澪里（豊岡高）